THE SMART SOLUTION

XX
050453

Keyboard ROSSANO

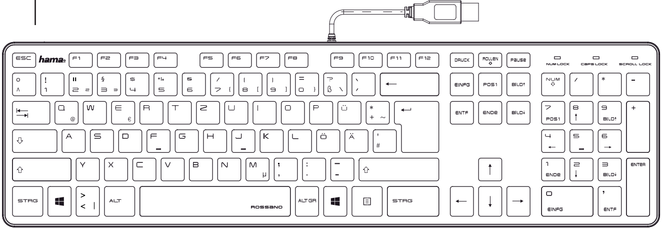

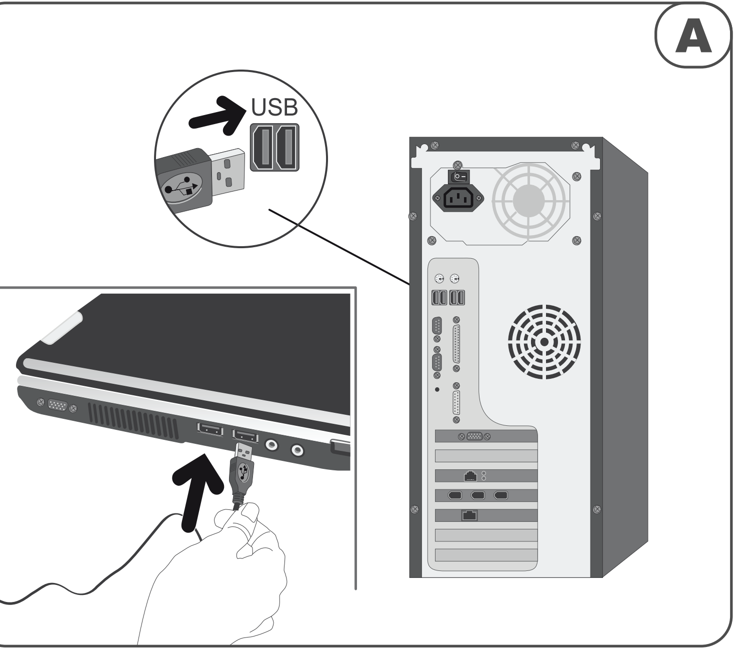

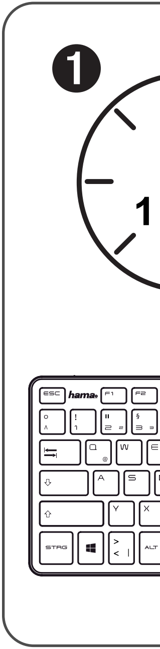

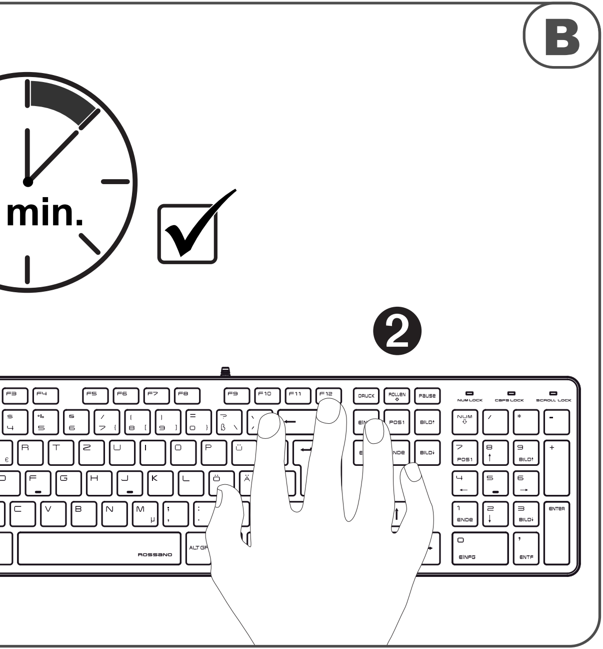

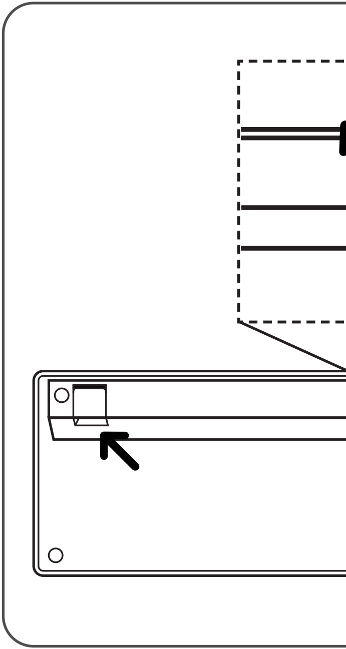

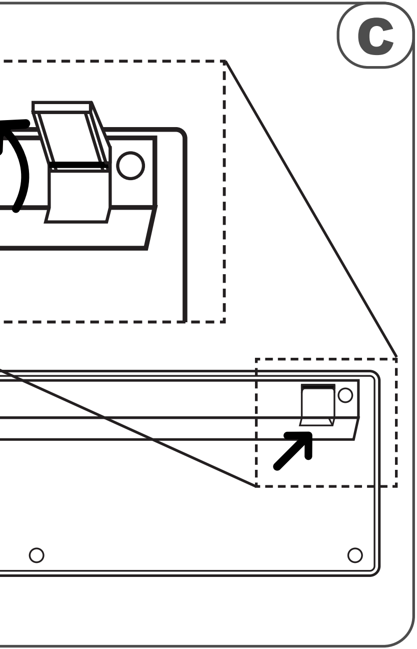

GB Warranty Disclaimer

Hama GmbH & Co. KG assumes no liability and provides no warranty for damage resulting from improper installation/mounting, improper use of the product or from failure to observe the operating instructions and/or safety notes.

D Haftungsausschluss

Die Hama GmbH & Co. KG übernimmt keinerlei Haftung oder Gewährleistung für Schäden, die aus unsachgemäßer Installation, Montage und unsachgemäßem Gebrauch des Produktes oder einer Nichtbeachtung der Bedienungsanleitung und/oder der Sicherheitshinweise resultieren.

F Exclusion de garantie

La société Hama GmbH & Co. KG décline toute responsabilité en cas de dommages provoqués par une installation, un montage ou une utilisation non conformes du produit ou encore provoqués par un non respect des consignes du mode d'emploi et/ou des consignes de sécurité.

E Exclusión de responsabilidad

Hama GmbH & Co KG no se responsabiliza ni concede garantía por los daños que surjan por una instalación, montaje o manejo incorrectos del producto o por la no observación de las instrucciones de manejo y/o de las instrucciones de seguridad.

RUS Отказ от гарантийных обязательств

Компания Hama GmbH & Co. KG не несет ответственность за ущерб, возникший вследствие неправильного монтажа, подключения и использования изделия не по назначению, а также вследствие несоблюдения инструкции по эксплуатации и техники безопасности.

I Esclusione di garanzia

Hama GmbH & Co.KG non si assume alcuna
per i danni derivati dal montaggio o l'utilizz
prodotto, nonché dalla mancata osservanza
per l'uso e/o delle indicazioni di sicurezza.

NL Uitsluiting van garantie en aansp

Hama GmbH & Co. KG aanvaardt geen enke
aansprakelijkheid of garantieclaims voor sch
gevolgschade, welke door ondeskundige ins
montage en ondeskundig gebruik van het p
of het resultaat zijn van het niet in acht nem
bedieningsinstructies en/of veiligheidsinstru

GR Απώλεια εγγύησης

Η εταιρεία Hama GmbH & Co KG δεν αναλα
ευθύνη ή εγγύηση για ζημιές, οι οποίες προκ
από λανθασμένη εγκατάσταση και συναρμολ
λανθασμένη χρήση του προϊόντος ή μη τήρη
λειτουργίας και/ή των υποδείξεων ασφαλεία

PL Wyłączenie odpowiedzialności

Hama GmbH & Co. KG nie udziela gwarancj
odpowiada za szkody wskutek niewłaściwej
montażu oraz nieprawidłowego stosowania
lub nieprzestrzegania instrukcji obsługi i/lub
bezpieczeństwa.

H Szavatosság kizárása

A Hama GmbH & Co. KG semmilyen felelőss
vagy szavatosságot nem vállal a termék szak
telepítéséből, szereléséből és szakszerűtlen
vagy a kezelési útmutató és/vagy a biztonsá
nem tartásából eredő károkért.

CZ Vyloučení záruky

Hama GmbH & Co. KG nepřebírá žádnou od
záruku za škody vzniklé neodbornou instala
neodborným použitím výrobku nebo nedodr
k použití a/nebo bezpečnostních pokynů.

responsabilità
o scorretto del
delle istruzioni

rakelijkheid
le
nade of
stallatie,
roduct ontstaan
nen van de
cties.

μβάνει καμία
κύπτουν
όγηση ή
ση των οδηγιών
ς.

i ani nie
instalacji,
produktu
wskazówek

éget
kszerűtlen
használatából,
gi előírások be

povědnost nebo
cí, montáží nebo
žováním návodu

SK Vylúčenie záruky

Firma Hama GmbH & Co KG neručí/nezodpovedá za škody vyplývajúce z neodbornej inštalácie, montáže alebo neodborného používania výrobku alebo z nerešpektovania návodu na používanie a/alebo bezpečnostných pokynov.

P Exclusão de garantia

A Hama GmbH & Co KG não assume qualquer responsabilidade ou garantia por danos provocados pela instalação, montagem ou manuseamento incorrectos do produto e não observação do das instruções de utilização e/ou das informações de segurança.

TR Garanti reddi

Hama GmbH & Co. KG şirketi yanlış kurulum, montaj ve ürünün amacına uygun olarak kullanılmaması durumunda veya kullanım kılavuzu ve/veya güvenlik uyarılarına uyulmaması sonucu oluşan hasarlardan sorumluluk kabul etmez ve bu durumda garanti hakkı kaybolur.

RO Excludere de garanție

Hama GmbH & Co. KG nu îşi asumă nici o răspundere sau garanție pentru pagube cauzate de montarea, instalarea sau folosirea necorespunzătoare a produsului sau nerespectarea instrucțiunilor de folosire sau/și a instrucțiunilor de siguranță.

S Garantifriskrivning

Hama GmbH & Co. KG övertar ingen form av ansvar eller garanti för skador som beror på olämplig installation, montering och olämplig produktanvändning eller på att bruksanvisningen och/eller säkerhetshänvisningarna inte följs.

FIN Vastuun rajoitus

Hama GmbH & Co. KG ei vastaa millään tavalla vahingoista, jotka johtuvat epäasianmukaisesta asennuksesta tai tuotteen käytöstä tai käyttöohjeen ja/tai turvaohjeiden vastaisesta toiminnasta.

SRB Isključenje odgovornosti

Firma Hama GmbH & Co. KG ne preuzima nikakvu odgovornost za štete koje nastanu zbog nestručne instalacije, montaže i nestručne upotrebe proizvoda ili zbog nepoštovanja uputstva za upotrebu i/ili napomena za bezbednost.

LT Atleidimas nuo atsakomybės

„Hama GmbH & Co. KG" neprisiima atsakomybės už žalą, kuri padaroma netinkamai įrengus, įmontavus gaminį, jį naudojant ne pagal paskirtį, neatsižvelgiant į naudojimo instrukciją ir (arba) saugos nuorodas.

BG Отказ от права

Хама ГмбХ & Ко. КГ не поема никаква отговорност или гаранция за повреди в резултат на неправилна инсталация, монтаж и неправилна употреба на продукта или неспазване на упътването за обслужване и/или инструкциите за безопасност.

UA Відмова від відповідальності

Компанія Hama GmbH & Co. KG не несе жодної відповідальності та не відшкодовує матеріальні збитки за пошкодження внаслідок неналежного встановлення, монтажу й експлуатації продукту, а також унаслідок недотримання інструкцій посібника з експлуатації та/або вказівок з техніки безпеки.

Hama GmbH & Co KG
D-86652 Monheim
www.hama.com ®

All listed brands are trademarks of the corresponding companies. Errors and omissions excepted, and subject to technical changes. Our general terms of delivery and payment are applied.

GB Note on environmental protection:

After the implementation of the European Directive 2002/96/EU and 2006/66/EU in the national legal system, the following applies:

Electric and electronic devices as well as batteries must not be disposed of with household waste. Consumers are obliged by law to return electrical and electronic devices as well as batteries at the end of their service lives to the public collecting points set up for this purpose or point of sale. Details to this are defined by the national law of the respective country. This symbol on the product, the instruction manual or the package indicates that a product is subject to these regulations. By recycling, reusing the materials or other forms of utilising old devices/Batteries, you are making an important contribution to protecting our environment.

D Hinweis zum Umweltschutz:

Ab dem Zeitpunkt der Umsetzung der europäischen Richtlinien 2002/96/EG und 2006/66/EG in nationales Recht gilt folgendes:

Elektrische und elektronische Geräte sowie Batterien dürfen nicht mit dem Hausmüll entsorgt werden. Der Verbraucher ist gesetzlich verpflichtet, elektrische und elektronische Geräte sowie Batterien am Ende ihrer Lebensdauer an den dafür eingerichteten, öffentlichen Sammelstellen oder an die Verkaufsstelle zurückzugeben. Einzelheiten dazu regelt das jeweilige Landesrecht. Das Symbol auf dem Produkt, der Gebrauchsanleitung oder der Verpackung weist auf diese Bestimmungen hin. Mit der Wiederverwertung, der stofflichen Verwertung oder anderen Formen der Verwertung von Altgeräten/Batterien leisten Sie einen wichtigen Beitrag zum Schutz unserer Umwelt.

F Remarques concernant la protection de l’environnement:

Conformément à la directive européenne 2002/96/CE et 2006/66/CE, et afin d'atteindre un certain nombre d'objectifs en matière de protection de l'environnement, les règles suivantes doivent être appliquées:

Les appareils électriques et électroniques ainsi que les batteries ne doivent pas être éliminés avec les déchets ménagers. Le pictogramme “picto” présent sur le produit, son manuel d'utilisation ou son emballage indique que le produit est soumis à cette réglementation. Le consommateur doit retourner le produit/la batterie usager aux points de collecte prévus à cet effet. Il peut aussi le remettre à un revendeur. En permettant enfin le recyclage des produits ainsi que les batteries, le consommateur contribuera à la protection de notre environnement. C'est un acte écologique.

E Nota sobre la protección medioambiental:

Después de la puesta en marcha de la directiva Europea 2002/96/EU y 2006/66/EU en el sistema legislativo nacional, se aplicara lo siguiente:

Los aparatos eléctricos y electrónicos, así como las baterías, no se deben evacuar en la basura doméstica. El usuario está legalmente obligado a llevar los aparatos eléctricos y electrónicos, así como pilas y pilas recargables, al final de su vida útil a los puntos de recogida comunales o a devolverlos al lugar donde los adquirió. Los detalles quedaran definidos por la ley de cada país. El símbolo en el producto, en las instrucciones de uso o en el embalaje hace referencia a ello. Gracias al reciclaje, al reciclaje del material o a otras formas de reciclaje de aparatos/pilas usados, contribuye Usted de forma importante a la protección de nuestro medio ambiente.

NL Notitie aangaande de bescherming van het milieu:

Ten gevolge van de invoering van de Europese Richtlijn 2002/96/EU en 2006/66/EU in het nationaal juridisch system, is het volgende van toepassing: Elektrische en elektronische apparatuur, zoals batterijen mag niet met het huisvuil weggegooid worden. Consumenten zijn wettelijk verplicht om electrische en elctronische apparaten zoals batterijen op het einde van gebruik in te dienen bij openbare verzamelplaatsen speciaal opgezet voor dit doeleinde of bij een verkooppunt. Verdere specificaties aangaande dit onderwerp zijn omschreven door de nationale wet van het betreffende land. Dit symbool op het product, de gebruiksaanwijzing of de verpakking duidt erop dat het product onderworpen is aan deze richtlijnen. Door te recycleren, hergebruiken van materialen of andere vormen van hergebruiken van oude toestellen/batterijen, levert u een grote bijdrage aan de bescherming van het mileu.

I Informazioni per protezione ambientale:

Dopo l’implementazione della Direttiva Europea 2002/96/EU e 2006/66/EU nel sistema legale nazionale, ci sono le seguenti applicazioni:

Le apparecchiature elettriche ed elettroniche e le batterie non devono essere smaltite con i rifiuti domestici. I consumatori sono obbligati dalla legge a restituire I dispositivi elettrici ed elettronici e le batterie alla fine della loro vita utile ai punti di raccolta pubblici preposti per questo scopo o nei punti vendita. Dettagli di quanto riportato sono definiti dalle leggi nazionali di ogni stato. Questo simbolo sul prodotto, sul manuale d’istruzioni o sull’imballo indicano che questo prodotto è soggetto a queste regole. Riciclando, ri-utilizzando i materiali o utilizzando sotto altra forma i vecchi prodotti/le batterie, darete un importante contributo alla protezione dell’ambiente.

GR Υπόδειξη σχετικά με την προστασία περιβάλλ

Από τη στιγμή που η Ευρωπαϊκή Οδηγία 2002/96/E
Οι ηλεκτρικές και οι ηλεκτρονικές συσκευές καθώς
Οι καταναλωτές υποχρεούνται από τον νόμο να επι
μπαταρίες στο τέλος της ζωής τους στα δημόσια σ
σημεία πώλησης. Οι λεπτομέρειες ρυθμίζονται στη
ή στη συσκευασία παραπέμπει σε αυτές τις διατάξε
μορφές χρησιμοποίησης παλιών συσκευών / Μπατ
Γερμανία ισχύουν αντίστοιχα οι παραπάνω κανόνες

S Not om miljöskydd:

Efter implementeringen av EU direktiv 2002/96/E
Elektriska och elektroniska apparater samt batter
återlämna elektriska och elektroniska apparater s
offentliga uppsamlingsplatser. Detaljer för detta
symbol på produkten, instruktionsmanualen eller
bestämmelse. Genom återvinning och återanvän
omgivning.

FIN Ympäristönsuojelua koskeva ohje:

Siitä lähtien, kun Euroopan unionin direktiivi 200
lainsäädännössä, pätevät seuraavat määräykset:
Sähkö- ja elektroniikkalaitteita ja paristoja ei saa
velvollisuus toimittaa sähkö- ja elektroniikkalaitt
tai palauttaa ne myyntipaikkaan. Tähän liittyvist
määräyksistä mainitaan myös tuotteen symboliss
paristoja uudelleenkäytöllä tai muilla vanhojen la
ympäristömme suojelussa.

οντος:

Ε και 2006/66/ΕΕ ενσωματώνεται στο εθνικό δίκαιο ισχύουν τα εξής:
και οι μπαταρίες δεν επιτρέπεται να πετιούνται στα οικιακά απορρίμματα.
στρέφουν τις ηλεκτρικές και ηλεκτρονικές συσκευές καθώς και τις
ημεία περισυλλογής που έχουν δημιουργηθεί γι' αυτό το σκοπό ή στα
σχετική νομοθεσία. Το σύμβολο πάνω στο προϊόν, στο εγχειρίδιο χρήσης
ς. Με την ανακύκλωση, επαναχρησιμοποίηση των υλικών ή με άλλες
αριών συνεισφέρετε σημαντικά στην προστασία του περιβάλλοντος. Στη
απόρριψης σύμφωνα με τον κανονισμό για μπαταρίες και συσσωρευτές.

U och 2006/66/EU i den nationella lagstiftningen, gäller följande:
ier får inte kastas i hushållssoporna. Konsumenter är skyldiga att
amt batterier vid slutet av dess livslängd till, för detta ändamål,
definieras via den nationella lagstiftningen i respektive land. Denna
på förpackningen indikerar att produkten innefattas av denna
dning av material/batterier bidrar du till att skydda miljön och din

2/96/EU ja 2006/66/EU otetaan käyttöön kansallisessa

hävittää talousjätteen mukana. Kuluttajalla on lain mukaan
eet niiden käyttöjän päätyttyä niille varattuihin julkisiin keräyspisteisiin
yksityiskohdista säädetään kulloisenkin osavaltion laissa. Näistä
a, käyttöohjeessa tai pakkauksessa. Uudelleenkäytöllä, materiaalien/
itteiden uudelleenkäyttötavoilla on tärkeä vaikutus yhteisen

PL Wskazówki dotyczące ochrony środowiska:

Od czasu wprowadzenia europejskiej dyrektywy 2002/96/EU i 2006/66/EU do praw
następujące ustalenia:
Urządzeń elektrycznych, elektronicznych oraz baterii jednorazowych nie należy wy
odpadami domowymi! Użytkownik zobowiązany prawnie do odniesienia zepsutych
urządzeń elektrycznych i elektronicznych do punktu zbiórki lub do sprzedawcy. Sz
prawne danego kraju. Informuje o tym symbol przekreślonego kosza umieszczony
pomagasz chronić środowisko!

H Környezetvédelmi tudnivalók:

Az európai irányelvek 2002/96/EU és 2006/66/EU ajánlása szerint, a megjelölt idő
tagállamban érvényesek a következők:
Az elektromos és elektronikai készülékeket és az elemeket nem szabad a háztartás
elektromos és elektronikus készülékeket és elemeket, akkumulátorokat nem szaba
elhasznált és működésképtelen elektromos és elektronikus készülékek gyűjtésére
ezért azokat el kell szállítani egy kijelölt gyűjtő helyre vagy visszavinni a vásárlás h
feltüntetett szimbólum egyértelmű jelzést ad erre vonatkozóan a felhasználónak. A
visszaváltása vagy bármilyen formában történő újra hasznosítása közös hozzájárul

CZ Ochrana životního prostředí:

Evropská směrnice 2002/96/EG a 2006/66/EU ustanovujete následující:
Elektrická a elektronická zařízení stejně jako baterie nepatří do domovního odpad
všechna zařízení a baterie po uplynutí jejich životnosti do příslušných sběren. Pod
země. Symbol na produktu, návod k obsluze nebo balení na toto poukazuje.
Recyklací a jinými způsoby zužitkování přispíváte k ochraně životního prostředí.

SK Ochrana životného prostredia:

Európska smernica 2002/96/EU a 2006/66/EU stanovuje:
Elektrické a elektronické zariadenia, rovnako ako batérie sa nesmú vyhadzovať do
je zo zákona povinný zlikvidovať elektrické a elektronické zariadenia, rovnako ako
Symbolizuje to obrázok v návode na použitie, alebo na balení výrobku. Opätovným
recyklácie starých zariadení/batérií prispievate k ochrane životného prostredia.

wa narodowego obowiązują

rzucać razem z codziennymi
n, zniszczonych lub niepotrzebnych
zczegółowe kwestie regulują przepisy
na opakowaniu. Segregując odpady

ponttól kezdve, minden EU-s

si szemétbe dobni! A leselejtezett
d a háztartási szemétbe dobni. Az
törvényi előírás kötelez mindenkit,
helyére. A termék csomagolásán
A régi készülékek begyűjtése,
lás környezetünk védelméhez.

u. Spotřebitel se zavazuje odevzdat
robnosti stanoví zákon příslušné

domáceho odpadu. Spotrebiteľ
batérie na miesta k tomu určené.
n zužitkovaním alebo inou formou

P Nota em Protecção Ambiental:

Após a implementação da directiva comunitária 2002/96/EU e 2006/66/EU no sistema legal nacional, o seguinte aplica-se:

Os aparelhos eléctricos e electrónicos, bem como baterias, não podem ser eliminados juntamente com o lixo doméstico. Consumidores estão obrigados por lei a colocar os aparelhos eléctricos e electrónicos, bem como baterias, sem uso em locais públicos específicos para este efeito ou no ponto de venda. Os detalhes para este processo são definidos por lei pelos respectivos países. Este símbolo no produto, o manual de instruções ou a embalagem indicam que o produto está sujeito a estes regulamentos. Reciclando, reutilizando os materiais dos seus velhos aparelhos/baterias, esta a fazer uma enorme contribuição para a protecção do ambiente.

RUS Охрана окружающей среды:

С момента перехода национального законодательства на европейские нормативы 2002/96/EU и 2006/66/EU действительно следующее:

Электрические и электронные приборы, а также батареи запрещается утилизировать с обычным мусором. Потребитель, согласно закону, обязан утилизировать электрические и электронные приборы, а также батареи и аккумуляторы после их использования в специально предназначенных для этого пунктах сбора, либо в пунктах продажи. Детальная регламентация этих требований осуществляется соответствующим местным законодательством. Необходимость соблюдения данных предписаний обозначается особым значком на изделии, инструкции по эксплуатации или упаковке. При переработке, повторном использовании материалов или при другой форме утилизации бывших в употреблении приборов Вы помогаете охране окружающей среды. В соответствии с предписаниями по обращению с батареями, в Германии вышеназванные нормативы действуют для утилизации батарей и аккумуляторов.

TR Çevre koruma uyarısı:

Avrupa Birliği Direktifi 2002/96/EU ve 2006/66/EU ulusal yasal uygulamalar için de geçerli olduğu tarihten itibaren: Elektrikli ve elektronik cihazlarla piller normal evsel çöpe atılmamalıdır. Tüketiciler için, artık çalışmayan elektrikli ve elektronik cihazları piller, kamuya ait toplama yerlerine götürme veya satın alındıkları yerlere geri verme yasal bir zorunluluktur. Bu konu ile ilgili ayrıntılar ulusal yasalarla düzenlenmektedir. Ürün üzerinde, kullanma kılavuzunda veya ambalajda bulunan bu sembol tüketiciyi bu konuda uyarır. Eski cihazların geri kazanımı, yapıldıkları malzemelerin değerlendirilmesi veya diğer değerlendirme şekilleri ile, çevre korumasına önemli bir katkıda bulunursunuz. Yukarıda adı geçen atık toplama kuralları Almanya’da piller ve aküler için de geçerlidir.

RO Instrucțiuni pentru protecția mediului înconjurător:

Din momentul aplicării directivelor europene 2002/96/UE în dreptul național sunt valabile următoarele:
Aparatele electrice şi electronice nu pot fi salubrizate cu gunoiul menajer. Consumatorul este obigat conform legii să predea aparatele electrice și electronice la sfârșitul duratei de utilizare la locurile de colectare publice sau înapoi de unde au fost cumpărate.
Detaliile sunt reglementate de către legislația țării respective. Simbolul de pe produs, în instrucțiunile de utilizare sau pe ambalaj indică aceste reglementări. Prin reciclarea, revalorificarea materialelor sau alte forme de valorificare a aparatelor scoase din uz aduceți o contribuție importată la protecția mediului nostru înconjurător.

DK Anvisninger til beskyttelse af miljøet:

Fra og med indførelsen af EU-direktiverne 2002/96/EF og 2006/66/EF i national ret gælder følgende:
Elektrisk og elektronisk udstyr samt batterier må ikke bortskaffes sammen med almindeligt husholdningsaffald. Forbrugeren er lovmæssigt forpligtet til at aflevere udtjent elektrisk og elektronisk udstyr samt batterier til dertil indrettede, offentlige indsamlingssteder eller til forhandleren. De nærmere bestemmelser vedr. dette fastlægges af lovgivningen i det pågældende land. Symbolet på produktet, brugsvejledningen eller emballagen henviser til disse bestemmelser. Ved genbrug, genvinding eller andre former for nyttiggørelse af udtjent udstyr/batterier giver du et vigtigt bidrag til beskyttelse af miljøet.

N Informasjon om beskyttelse av miljøet:

Fra tidspunktet for omsetning av de europeiske direktivene 2002/96/EF og 2006/66/EF i nasjonal rett gjelder følgende:
Elektriske og elektroniske apparater og batterier må ikke deponeres sammen med husholdningssøppelet. Forbrukeren er lovmessig forpliktet til å levere elektriske og elektroniske apparater og batterier til de offentlige samlestedene eller tilbake til stedet hvor produktene ble kjøpt. Detaljer angående dette reguleres av hvert land. Symbolet på produktet, bruksanvisningen eller emballasjen henviser om disse bestemmelsene. Med resirkulering, gjenbruk av stoffer eller andre former av gjenbruk av gamle apparater/batterier bidrar du betydelig til å beskytte miljøet vårt.

SRB Napomene o ekološkoj zaštiti:

Od trenutka primene evropskih Direktiva 2002/96/EZ i 2006/66/EZ u nacionalnom pravu:
Električni i elektronski uređaji, kao ni baterije ne smeju da se odlažu u kućni otpad. Potrošač je zakonski obavezan da električne i elektronske uređaje i baterije na kraju njihovog životnog veka preda javnim preduzećima za sabiranje otpada ili prodajnom mestu. Pojedinosti reguliše dotično nacionalno pravo. Simbol na proizvodu, uputstvu za upotrebu ili ambalaži ukazuje na te odredbe. Reciklažom, ponovnim iskorišćenjem materijala ili drugim oblicima iskorišćenja starih uređaja/baterija u velikoj meri doprinosite očuvanju naše životne okoline.

LT Nuoroda dėl aplinkos apsaugos:

Nuo to laiko, kai Europos direktyvos 200
nurodytos taisyklės:
elektrinių, elektroninių prietaisų ir akum
pagal įstatymus įsipareigoja elektrinius,
pasibaigė, nugabenti į specialiai tam įre
reglamentuoja atitinkamos šalies teisė.
jog būtina laikytis šios nuostatos. Senus
arba utilizuodami kitu būdu prisidedate

BG Указание относно защитата на околн

От момента на прилагането на европ
съответните страни важи следното:
Електрическите и електронните уреди
е длъжен по закон да върне електрич
на изградените за целта обществени
регламентирани в законодателството
или опаковката насочва към тези раз
форми на оползотворяване на старит

UA Указівки щодо охорони навколишнь

З моменту впровадження європейськ
діють наступні правила:
Електричні й електронні пристрої, нап
відходами. Після закінчення терміну
користувач на законодавчому рівні з
продажу. Детальні умови здавання ц
ці умови вказує символ, розміщений
використанню, належній утилізації аб
робите суттєвий внесок в охорону нав

)2/96/EB ir 2006/66/EB buvo perkeltos į nacionalinę teisę, galioja toliau

uliatorių baterijų negalima išmesti kartu su buitinėmis atliekomis. Naudotojas
elektroninius prietaisus ir akumuliatorių baterijas, kurių naudojimo trukmė
ngtą viešąją surinkimo arba pardavimo vietą. Šias taisykles išsamiai
Ant gaminio, pakuotės arba naudojimo instrukcijoje pateiktas simbolis nurodo,
prietaisus / akumuliatorių baterijas atiduodami perdirbti, pakartotinai naudoti
prie mūsų aplinkos apsaugos.

ната среда:
ейските директиви 2002/96/ЕО и 2006/66/ЕО в националното право на

и батериите не бива да се изхвърлят с битовите отпадъци. Потребителят
еските и електронните уреди и батериите в края на тяхната дълготрайност
сборни пунктове или на търговския обект. Подробностите по въпроса са
на съответната страна. Символът върху продукта, упътването за употреба
поредби. Чрез рециклирането, преработката на материалите или други
е уреди/батерии вие допринасяте за защитата на нашата околна среда.

ого середовища
их Директив 2002/96/ЕС і 2006/66/ЕС у національну законодавчу систему

приклад акумулятори, заборонено утилізувати разом із побутовими
служби електричних й електронних пристроїв, наприклад акумуляторів,
обов'язаний здати їх у спеціально передбачений пункт збору або в точку
их пристроїв визначаються відповідно до національного законодавства. На
на виробі, у посібнику з експлуатації або на упаковці. Завдяки вторинному
о іншим способам використання старих пристроїв або акумуляторів ви
колишнього середовища.